V1=V5

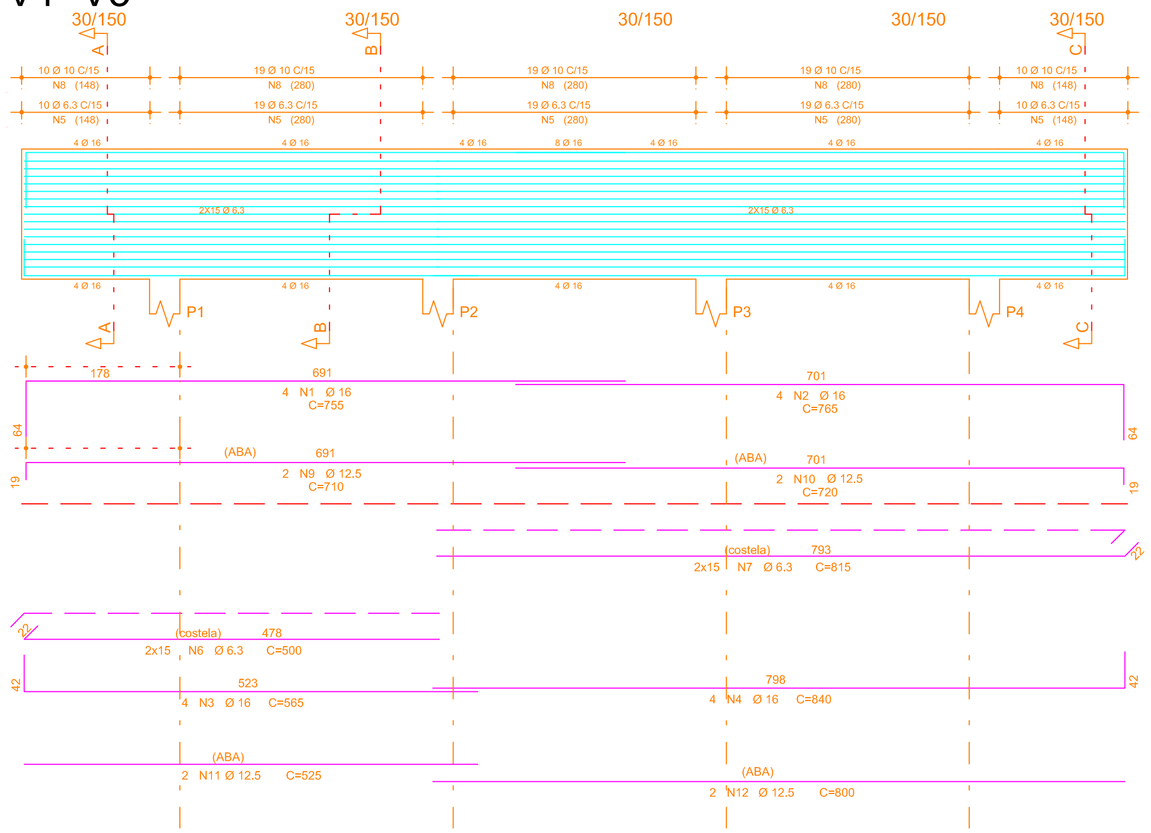

Corte A

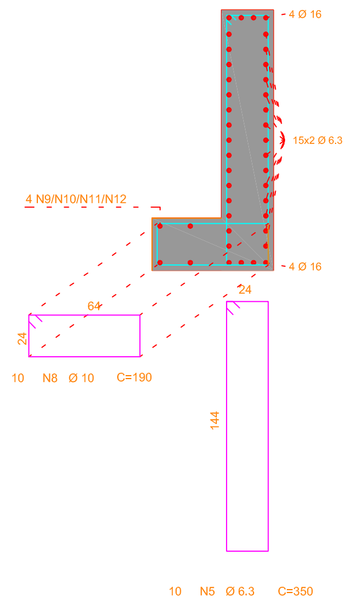

Corte B

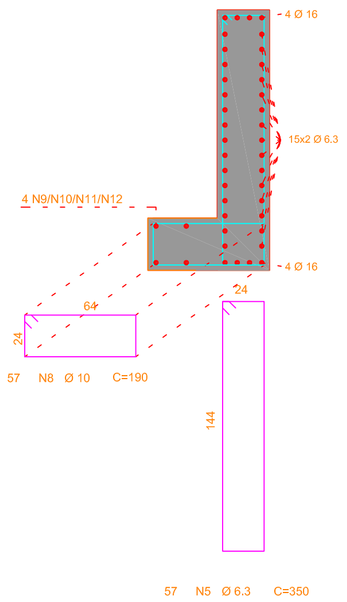

Corte C

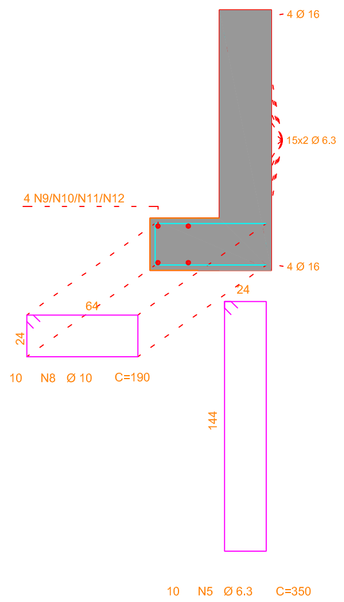

AÇO	POS	BIT (mm)	QUANT	COMPRIMENTO UNIT (cm)	COMPRIMENTO TOTAL (cm)
LONGARINAS (X10)					
50A	1	12.5	50	1200	60000
50A	2	12.5	50	1180	59000
50A	3	25	20	790	15800
50A	4	25	40	1200	48000
50A	5	10	120	140	16800
50A	6	6.3	390	300	117000
50A	7	6.3	260	1200	312000
50A	8	16	380	235	89300
50A	9	16	20	235	4700
50A	10	12.5	120	311	37320
V1=V5 (X2)					
50A	1	16	8	755	6040
50A	2	16	8	765	6120
50A	3	16	8	565	4520
50A	4	16	8	840	6720
50A	5	6.3	154	350	53900
50A	6	6.3	60	500	30000
50A	7	6.3	60	815	48900
50A	8	10	154	190	29260
50A	9	12.5	4	710	2840
50A	10	12.5	4	720	2880
50A	11	12.5	4	525	2100
50A	12	12.5	4	800	3200
V2=V3=V4 (X3)					
50A	1	12.5	18	245	4410
50A	2	12.5	9	1200	10800
50A	3	12.5	12	215	2580
50A	4	12.5	18	135	2430
50A	5	12.5	63	100	6300
50A	6	6.3	60	110	6600
50A	7	6.3	135	190	25650
50A	8	6.3	72	105	7560
50A	9	6.3	252	108	27216
V6=V17 (X2)					
50A	1	8	8	1200	9600
50A	2	10	8	1200	9600
60B	3	5	152	80	12160
VB1=VB2=VB3=VB4 (X4)					
50A	1	12.5	16	235	3760
50A	2	10	8	175	1400
60B	3	5	36	110	3960

RESUMO AÇO CA 50-60			
AÇO	BIT (mm)	COMPR (m)	PESO (kg)
60B	5	161	26
50A	6.3	6288	1572
50A	8	96	38
50A	10	571	359
50A	12.5	1976	1976
50A	16	1174	1878
50A	25	638	2552
Peso Total	60B =		26 kg
Peso Total	50A =		8377 kg

V2=V3=V4

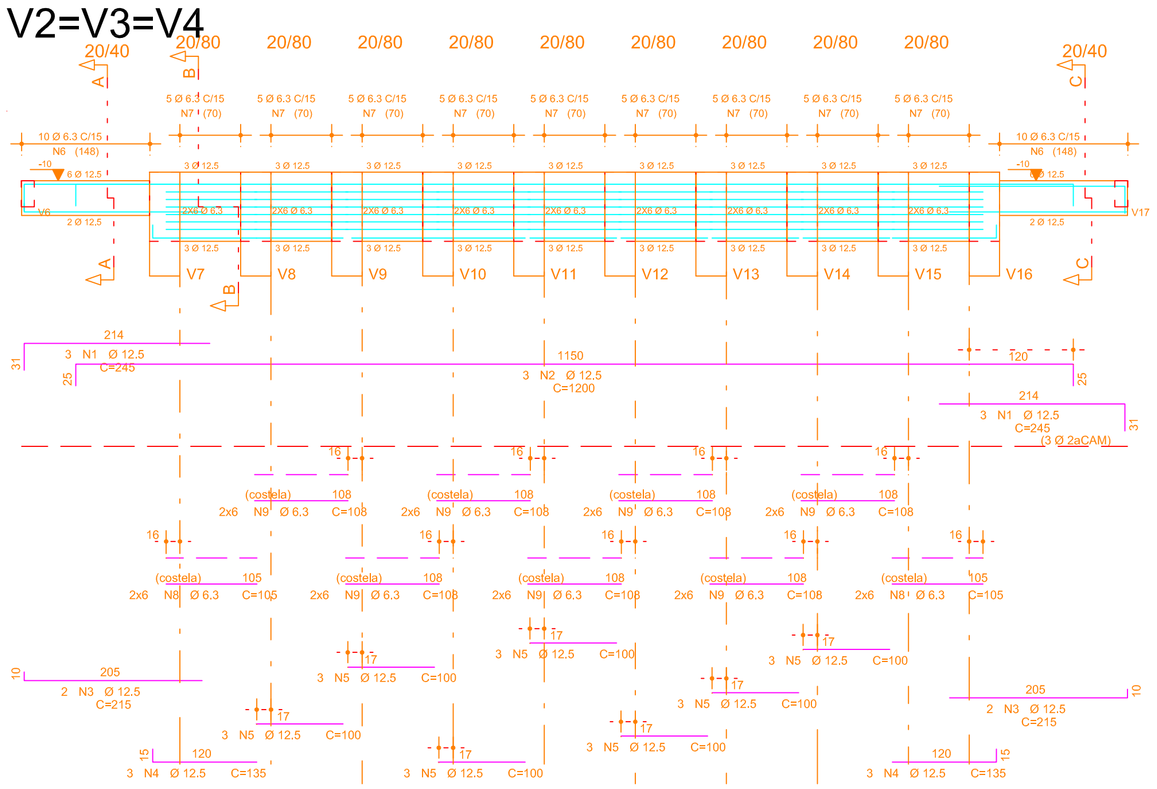

V6=V17

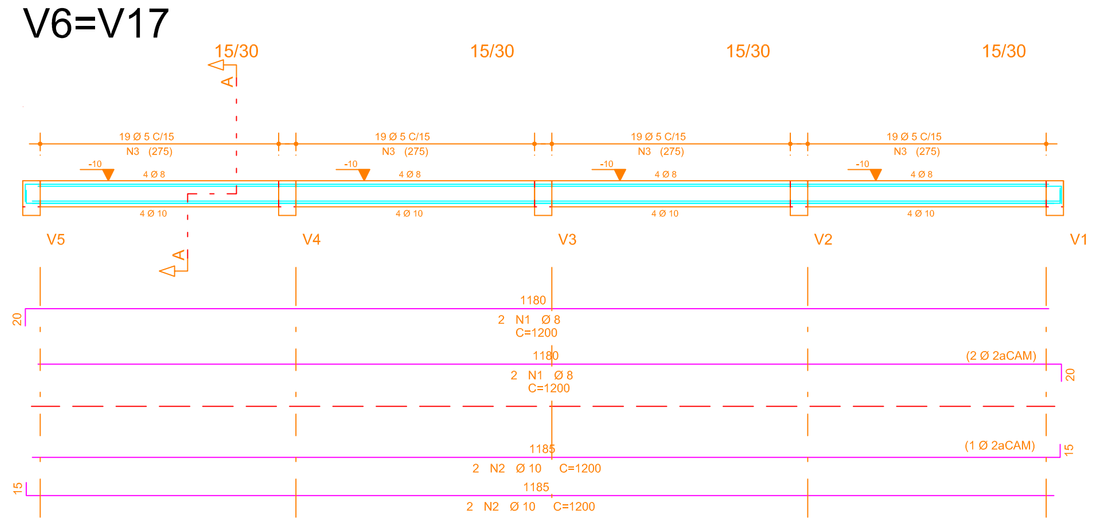

Corte A

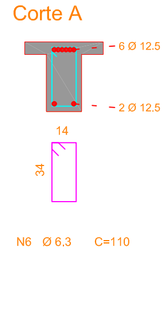

Corte B

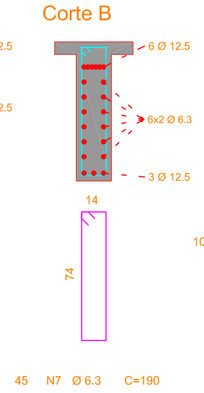

Corte C

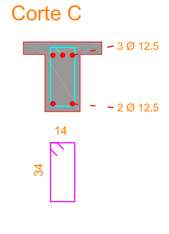

Corte A

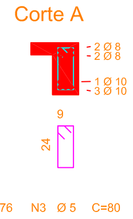

V7 A V16 - LONGARINAS

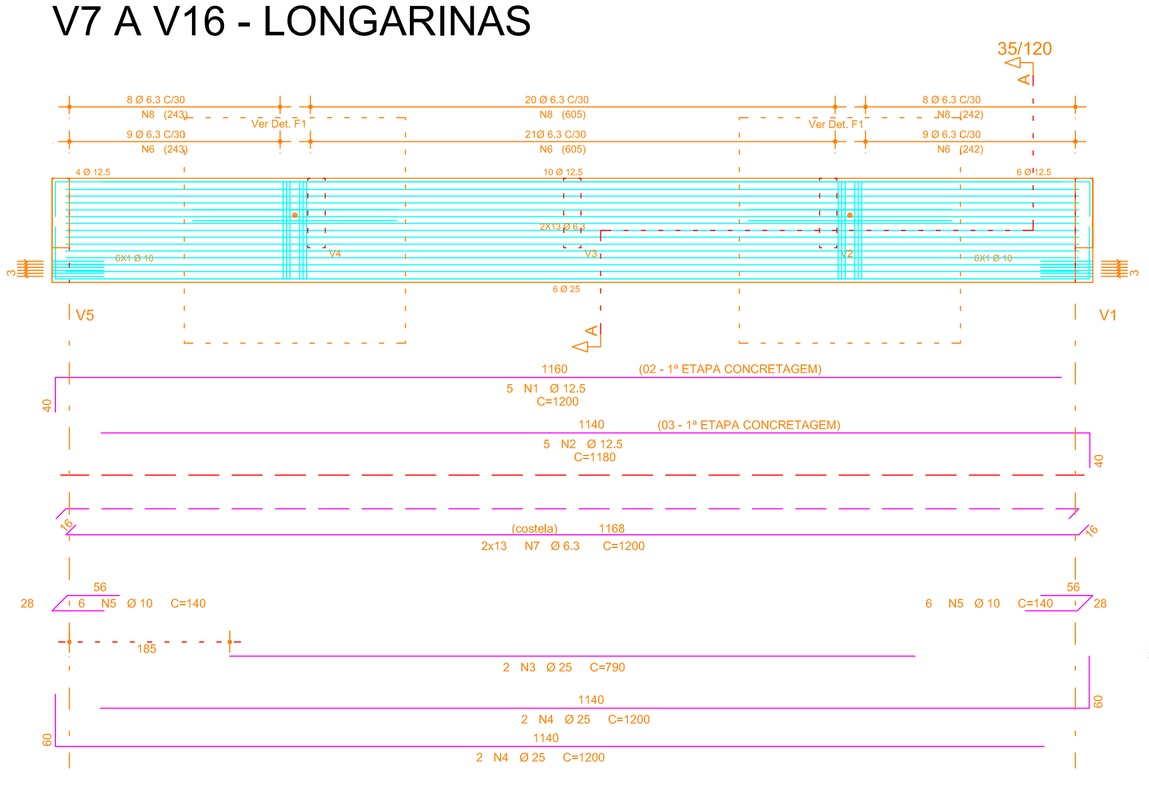

OBSERVAÇÃO LONGARINAS:

1– EXECUTAR CONCRETAGEM EM 02 ETAPAS, SENDO A PRIMEIRA COM 105 CM (DEIXAR 15CM NA PARTE SUPERIOR DA VIGA) ;

2– EXECUTAR ESTRIBOS ALTERNADOS, COM ALTURA DE 114CM E 99 CM, A CADA 15 CM.

Corte A

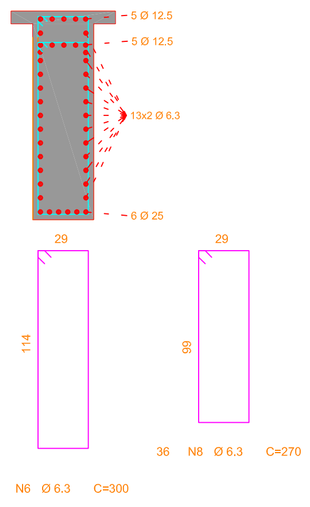

Det. F1

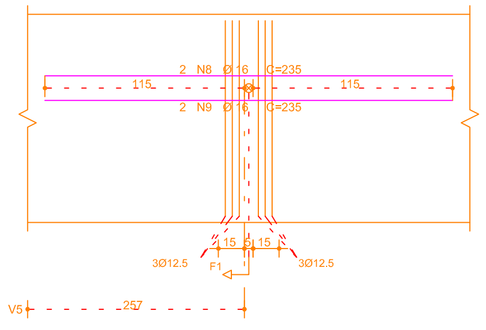

Corte F1

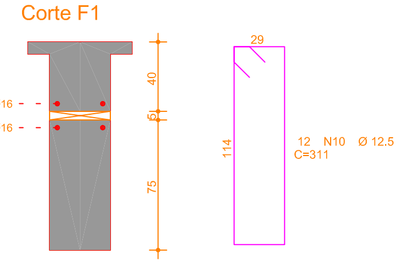

VB1=VB2=VB3=VB4

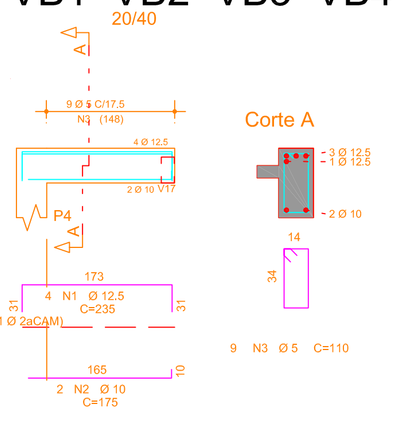

IMPORTANTE:TODAS AS QUANTIDADES DE ARMADURAS, EM COMPRIMENTO E PESO, FORNECIDAS SEM PERDAS

DETALHE GENÉRICO DAS EMENDAS ALTERNADAS
(PARA BARRAS CORRIDAS COM EMENDAS NÃO INDICADAS)

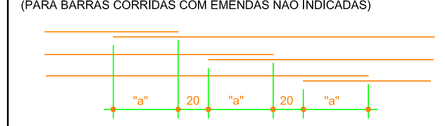

Ø	5.0	6.3	8.0	10.0	12.5	16	20	25
"a"(cm)	30	35	45	55	70	90	110	140

RAIO DE CURVATURA DAS BARRAS

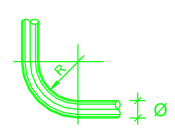

Ø	R (cm)
16.0	8
20.0	16
25.0	20

☐ ESTUDO - SUJEITO A ALTERAÇÕES

☒ APROVADO PARA EXECUÇÃO

TMK ENGENHARIA

TMK ENGENHARIA

ESTUDOS E PROJETOS EM ENGENHARIA

OBRA:
PONTE LOCALIDADE DE SÃO MIGUEL

PROPRIETÁRIO:
MUNICÍPIO DE CAMPO ALEGRE

RESPONSÁVEL TÉCNICO:
ENGª CLAUDIA ANDRESSA DE SOUZA

ENDEREÇO:
SÃO MIGUEL

REFERÊNCIA:
VIGAS PISO PONTE

ESPECIALIDADE:
PROJETO ESTRUTURAL

ESCALA: 1:50
DATA: 16/05/2014
DESENHO: FÁBIO RENATO OTAVIO

PRANCHA:
EST 05